DRAHTBRUCHWÄCHTER

Art.-Nr.: 10001003479 (13 Eingänge)
Ersatz für Art.-Nr.: 10001000030 (9 Eingänge)

Beschreibung

Der Drahtbruchwächter dient der Überwachung von Leitungen in 24 V (*) Gleichstromsteuerkreisen. Er ist in einem 75 mm breiten Tragschienengehäuse aufgebaut. Es können bis zu 13 Überwachungspunkte angeschlossen werden. Jedem Überwachungspunkt ist eine LED zugeordnet, die durch die transparente Abdeckung sichtbar ist. Als Ausgang steht ein potentialfreier Sammelkontakt zur Verfügung. Im Normalfall benötigt die Eingangsstufe eine Spannung von >800mV. Dies ist gegeben, wenn der Kontakt mit einem Widerstand von 15kΩ (siehe Schaltbild) überbrückt ist und das z. B. gegen 0V geschaltete Relais einen Spulenwiderstand von >650Ω aufweist. Ist der Spulenwiderstand geringer, muss in dem Spulenkreis eine Diode in Durchlassrichtung betrieben werden.
Im Drahtbruchfall sinkt die Eingangsspannung auf <600mV und das im Normalfall aktivierte Ausgangsrelais fällt ab.
(*): Umschaltbar auf 12 V DC durch Einstellen eines Dip-Schalters unter der Frontabdeckung.
(**): Umschaltbar auf nur 9 Eingänge (E1-E9) durch Einstellen eines Dip-Schalters unter der Frontabdeckung. Bei Nutzung von weniger als 9 Eingängen, müssen alle nicht genutzten Eingänge durch externe Beschaltung auf Plus (+) Potential (Klemme 1) gebrückt werden.

Technische Daten
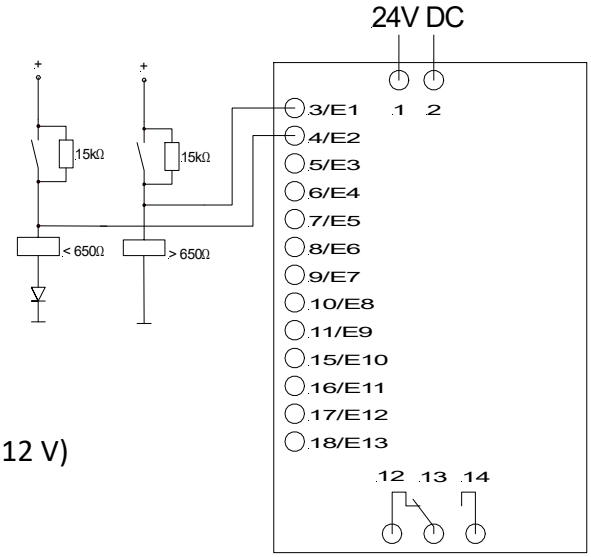
Nennspannung	24 V DC oder 12 V DC (*)
Toleranz	+30%/-25 %
	inkl. Welligkeit
Welligkeit	max. 10 % eff.
Leistungsaufnahme	1,8 bis 2,44 W
	max. 2,4 W
Eingänge	bis zu 9/13
Eingangsstrom	2,5 mA
Schaltpunkt	< 0,6 V
Kontakte	1 Wechsler
Schaltspannung	max. 250 V AC/DC
Schaltstrom	max. 2 A AC/DC
Schaltleistung	max. 500 VA/30 W
Gehäuse	Kunststoffgehäuse
Baubreite	75 mm
Befestigungsart	Schnappbefestigung
Schutzart	IP20
Anschlußquerschnitt	0,2 bis 2,5 mm²
Prüfspannung	2,5 kV
Betriebstemperatur	0 °C bis 60 °C
Lagertemperatur	-20 °C bis 70 °C
Einbaulage	beliebig
Gewicht	140 g
Kontaktwiderstand	15 kΩ (24 V); 7,5 kΩ (12 V)
RINA Zertifikat Nr.	ELE127822XG